AC36KW-6OND/MONO6KW

Coffret de protection AC 36kW

Coffret de protection précablé intégrant six entrées onduleurs, un parafoudre ET2-40DVG/335-4 et sa protection pour installation photovoltaïque, partie courant alternatif, conforme au guide UTE C 15-712-1.

- **Coffret étanche IP65**
- **Coupure générale 63A**
- **Interrupteurs différentiel 300 mA + disjoncteurs 32A**
- **Parafoudre type 2 In 20 kA / Imax 40 kA**
- **Protection mode commun et différentiel**
- **(Autre version sur demande)**

Schémas

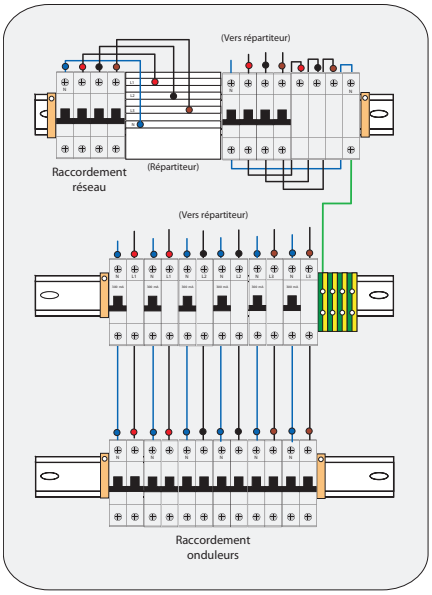

Caractéristiques

Références	**AC36KW-6OND/MONO6KW**
Type de réseau	TT
Tension nominale Un	230/400 V
Protection contre les surintensités (x 6)	32 A
Protection contre les contacts indirects (x 6)	Interrupteur diff. 300 mA
Type / Courbe de déclenchement	Type AC / Courbe C
Protection du parafoudre	Disjoncteur 4P 32A courbe C
Déconnecteur thermique	Intégré au parafoudre (Avec visualisation)
Courant de court-circuit admissible	10kA / 50Hz
Coupure générale	
Intensité nominale	Interrupteur sectionneur 4P 63A
Parafoudre	**ET2-40DVG/335-4**
Tension nominale Un	230 VAC
Tension max. de service perm. Uc	335 VAC / 255 VAC
Tenue aux surtensions temporaires U_T	> 400 VAC
Courant nominal de décharge In (8/20µs) (L-N / N-PE)	20 kA / 20 kA
Courant maximal de décharge Imax (L-N / N-PE)	40 kA / 40 kA
Niveau de protection Up sous In (L-N / N-PE)	1,5 kV / 1.5 kV
Signalisation fin de vie	oui
Normes	NF EN 61643-11 / IEC 61643-1
Coffret	
Degré de protection	IP 65
Matériau / classe	Isolant auto-extinguible, essai au fil incandescent 650°C / classe II
Dimensions externes LxHxP en mm	410x655x140
Raccordement	
Passage câbles	Par presse-étoupe (Quantité 12)
Raccordement réseau (Interrupteur sectionneur)	max. 50 mm²
Raccordement onduleur (Disjoncteur)	max. 25 mm²
Raccordement terres (Bornier)	max. 16 mm²

Références

Code	Désignation	Description
113103	AC36KW-6OND/MONO6KW	Coffret de protection AC 36KW